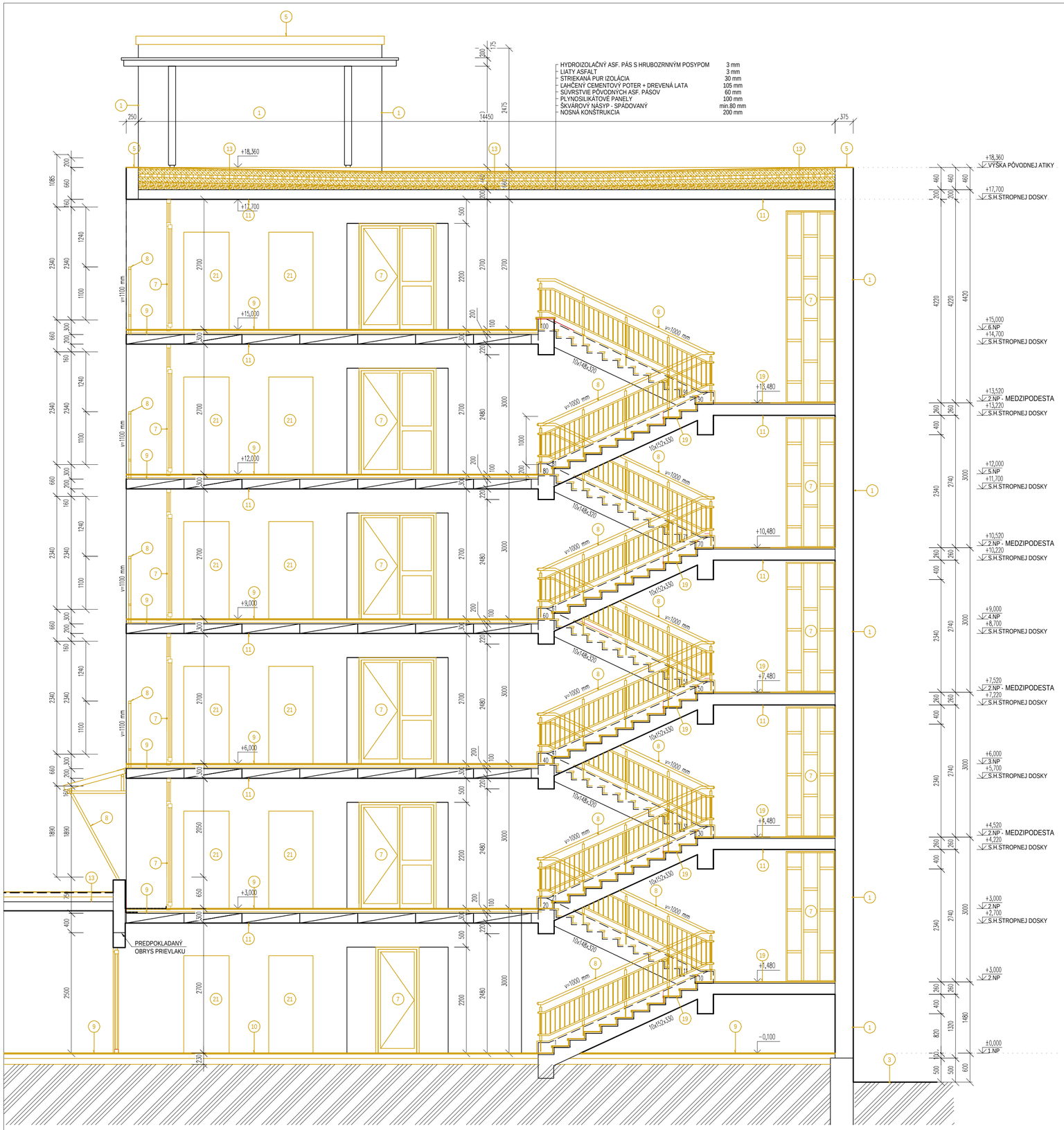

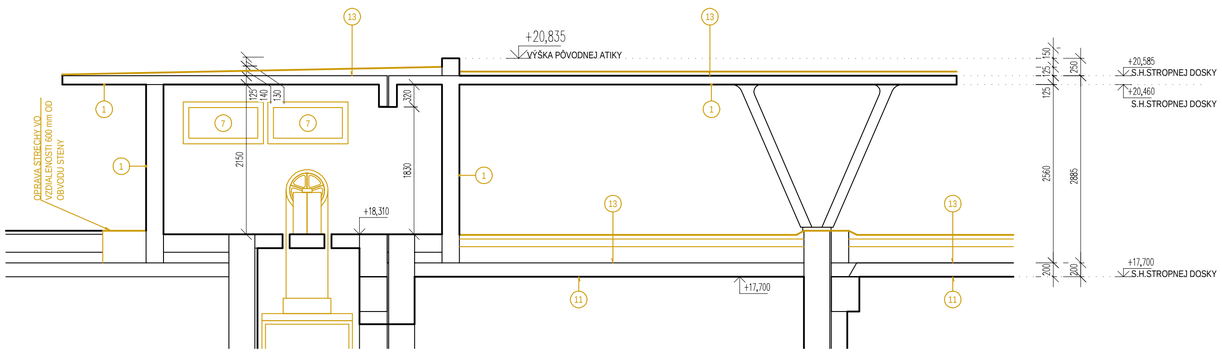

LEGENDA OZNAČENÍ

1. ODSTRÁNENIE VONKAJŠEJ OMIETKY Z FASÁDY BUDOVY
2. ODSTRÁNENIE VONKAJŠEJ POVRCHOVEJ ÚPRAVY ZO SOKLA BUDOVY
3. VYBÚRANIE EXISTUJÚCEHO ODKVAPOVÉHO CHODNÍKA A SPEVNENÝCH PLÔCH
4. VYBÚRANIE SPEVNENÝCH PLOCHY V PLNOM ROZSAHU
5. DEMONTÁŽ EXISTUJÚCICH KLAMPIARSKYCH VÝROBKOV
6. DEMONTÁŽ EXISTUJÚCICH STOLÁRSKYCH VÝROBKOV
7. DEMONTÁŽ EXISTUJÚCICH VÝPLŇOVÝCH KONŠTRUKCIÍ, VRÁTANE ZÁRUBNÍ
8. DEMONTÁŽ EXISTUJÚCICH ZÁMOČNÍCKYCH VÝROBKOV
9. ODSTRÁNENIE NÁŠLAPNÝCH VRSTIEV PODLÁH NADZEMNÝCH PODLAŽÍ A POTERU V CELOM ROZSAHU
10. ODSTRÁNENIE PODLÁH PRÍZEMIA V CELOM ROZSAHU
11. ODSTRÁNENIE POVRCHOVÝCH ÚPRAV INTERIÉRU (OMIETKY, OBKLADY, PODHLADY A POD.)
12. ODSTRÁNENIE HYGIENICKÝCH ZARIADENÍ
13. DEMONTÁŽ VRSTIEV STREŠNEJ KONŠTRUKCIE
14. DEMONTÁŽ EXISTUJÚCEHO BLESKOZVODU
15. DEMONTÁŽ TECHNICKÝCH ZARIADENÍ NA STREŠNOM PLÁŠTI
16. VYHOTOVENIE PRIERAZOV PRE ROZVODY (VIĎ. PD ELI, ZTI, UK, VZT)
17. VÝKOPOVÉ PRÁCE
18. VYBÚRANIE NENOSNÝCH KONŠTRUKCIÍ
19. ODSTRÁNENIE NÁŠLAPNÝCH VRSTIEV PODLÁH
20. DEMONTÁŽ / BÚRANIE EXISTUJÚCICH STREŠNÝCH KONŠTRUKCIÍ
21. OBLASŤ NOVO NAVRHOVANÝCH PRIERAZOV CEZ STROPNÉ KONŠTRUKCIE
22. ODSTRÁNENIE PÔVODNÝCH VÝŤAHOV
23. VYBÚRANIE NENOSNÝCH STIEN

POZNÁMKA: PODROBNEJŠÍ POPIS BÚRACÍCH PRÁC JE UVEDENÝ V TECHNICKEJ SPRÁVE.

POZNÁMKY:

- STAVEBNÉ PRÁCE REALIZOVAŤ PODĽA PLATNÝCH STN A TECHNOLÓG. PREDPISOV APLIKOVANÝCH STAVEBNÝCH HMÔT A MATERIÁLOV A BOZP
- PRED ZAČATÍM VÝSTAVBY JE POTREBNÉ OVERIŤ POLOHU VŠETKÝCH INŽINIERSKYCH SIETÍ, JE NUTNÉ DODRŽAŤ OCHRANNÉ PÁSMA A ZABEZPEČIŤ OCHRANU SIETÍ PRED POŠKODENÍM PODĽA POŽIADAVIEK SPRÁVCOV SIETÍ
- PO ODSTRÁNENÍ POVRCHOVÝCH ÚPRAV Z NOSNÝCH KONŠTRUKCIÍ, JE NUTNÁ KONTROLA VŠETKÝCH NOSNÝCH PRVKOV STAVBY.
- V PRÍPADE ZISTENIA SKUTOČNOSTI, KTORÉ AKÝMKOLVEK SPÔSOBOM OVPLYVŇUJÚ STATIKU UVEDENEJ KONŠTRUKCIE, JE NUTNÉ IHNEĎ KONTAKTOVAŤ STATIKA
- ZMENA DISPOZIČNÉHO RIEŠENIA, KONŠTRUKČNÉHO RIEŠENIA AKO AJ ZMENA NAVRHOVANÝCH PRVKOV NIE JE BEZ KONZULTÁCIE SO STATIKOM PRÍPUSTNÁ
- PRED REALIZÁCIOU NAVRHOVANÝCH STAVEBNÝCH ÚPRAV OBJEKTU JE NUTNÉ PRIZVAŤ SPRACOVATEĽA PROJEKTU STATIKY K ODSÚHLASENIU POSTUPU REALIZÁCIE PRÁC
- VZHĽADOM NA TO, ŽE STAVEBNÁ ČASŤ MÔŽE BYŤ DOTVÁRANÁ V PRIEBEHU REALIZÁCIE STAVBY, JE NUTNÉ VŠETKY ZMENY A DOPLŇUJÚCE RIEŠENIA, KTORÉ MAJÚ DOPAD NA STAVEBNÉ KONŠTRUKCIE, PREKONZULTOVAŤ SO SPRACOVATEĽOM PROJEKTU STATIKY!
- ROZMERY ZÁKLADOV, STROPNÝCH A STREŠNÝCH KONŠTRUKCIÍ V REZE NEMUSIA ZODPOVEDAŤ SKUTOČNÉMU STAVU, NAKOĽKO NIE JE MOŽNÉ UROBIŤ HĹBKOVÚ ANALÝZU
- PROJEKTOVÁ VÝROBNÚ ANI DIELENSKÚ DOKUMENTÁCIU
- OBJEKT JE KÓTOVANÝ BEZ ZATEPLENIA PODĽA HRUBÝCH ROZMEROV STIEN!
- ROZMERY EXISTUJÚCICH KONŠTRUKCIÍ V ROZMEDZÍ +/- 100 MM
- V PRÍPADE POTREBY REALIZOVAŤ DRENÁŽ - REALIZOVAŤ RUČNE
- V PRÍPADE DOMUROVANIA EXISTUJÚCEHO MURIVA TREBA KORIGOVAŤ, RESP. DOROVNAŤ HRÚBKY TVÁRNIC PODĽA HRÚBKY MURIVA PRIAMO NA STAVBE
- V PRÍPADE POŠKODENIA KONŠTRUKCIÍ VPLYVOM VLHKOSTI ALEBO INÝCH NEDOSTATKOV JE POTREBNÉ ŠANOVAŤ DANÉ KONŠTRUKCIE - ZVOLIŤ VHODNÝ TYP SANÁCIE
- VŠETKY VZNIKNUTÉ TRHLINY A PRASKLINY JE POTREBNÉ SANOVAŤ - ZVOLIŤ VHODNÝ TYP SANÁCIE
- VŠETKY STAVEBNÉ ÚPRAVY KOORDINOVAŤ PODĽA VÝKRESOV A POŽIADAVIEK JEDNOTLIVÝCH PROFESIÍ (PRIERAZY APOD.)
- V PRÍPADE KOLÍZIE EXISTUJÚCICH POTRUBNÝCH ROZVODOV S NOVO NAVRHOVANÝMI EXTERIÉROVÝMI KONŠTRUKCIAMI JE NUTNÉ KONTAKTOVAŤ DOTKNUTÝCH PROJEKTANTOV

UPOZORNENIE
AKÉKOĽVEK ZMENY, DOPLNKY, PREKRESĽOVANIE ALEBO ROZMNOŽOVANIE TEJTO DOKUMENTÁCIE JE V ZMYSLE AUTORSKÉHO ZÁKONA BEZ SÚHLASU AUTORA NEPRÍPUSTNÉ!

±0,000 m = 154,43 m n.m. = podlaha vstupného podlažia

PROJEKT /
REKONŠTRUKCIA INTERNÁTU

SADA ČÍSLO / 1 2 3 4 5 6 7 8

ZODPOVEDNÝ PROJEKTANT /
Ing. arch. IGOR HRADSKÝ

INVESTOR /
OBCHODNÁ AKADÉMIA HUMENNÉ

HLAVNÝ PROJEKTANT /
Ing. STANISLAV PLŠKO

SO / **01.2 REKONŠTRUKCIA SCHODISKA**

AUTOR NÁVRHU /

OBSAH VÝKRESU /
BÚRACIE PRÁCE - REZ S.A, S.B
ČASŤ SCHODISKO

VYPRACOVAL /
Ing. STANISLAV PLŠKO

VÝKRES Č. / **BP-08**
MIERKA / **1:50**
FORMÁT / **8 x A4, 740 x 594 mm**
PROFESIA / **ASR**
STUPEŇ / **DRS**
DÁTUM / **12/2023**

PEČIATKA /

OON Design s.r.o., Slovenskej jednoty 48, 040 01 Košice +421 911 586 911 oon@oondesign.sk www.oondesign.sk

TENTO VÝKRES JE ORIGINÁL. AKÉKOĽVEK ZMENY, PREKRESĽOVANIE ALEBO ROZMNOŽOVANIE TEJTO DOKUMENTÁCIE JE BEZ SÚHLASU AUTORA NEPRÍPUSTNÉ. §19, ods.(2) zákona č. 185/2015 Z.z.